Feinfilterelement

0,01µm

Artikel Nr. M 23/41 – Ident Nr. 100188

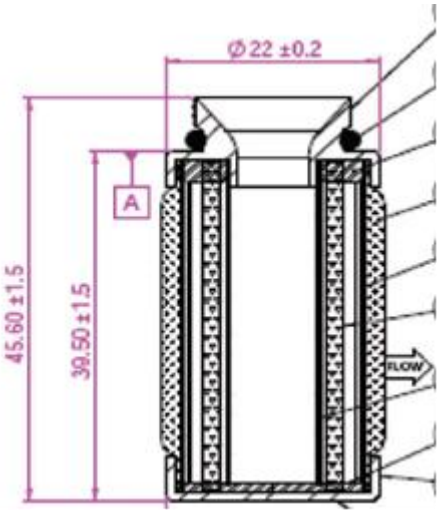

Technische Änderungen sowie Irrtümer vorbehalten. Die Eignungsprüfung obliegt dem/der Anwender*in. Die angegebenen Daten stellen keine rechtlich zugesicherten Eigenschaften dar